GV640 Voll-I 81,7 cm - US 9000 901 310 (9408)

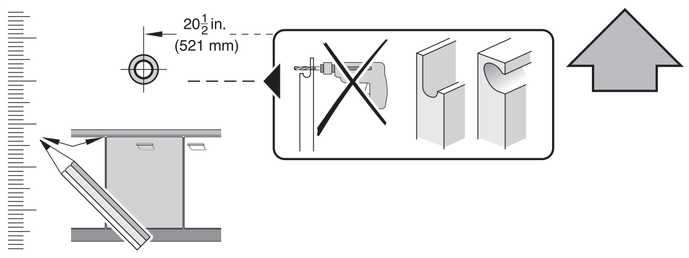

de	Bohrschablone
en	Drilling template
fr	Gabarit de perćage
es	Plantilla para taladros

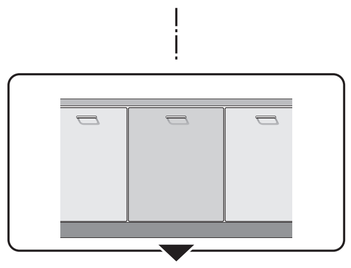

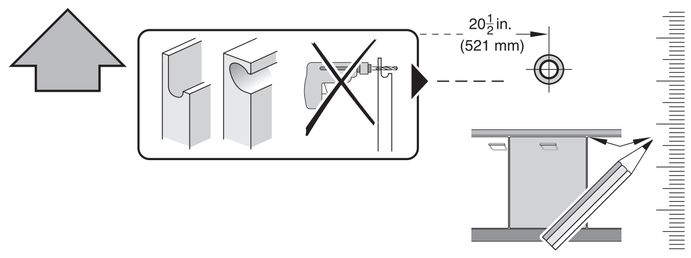

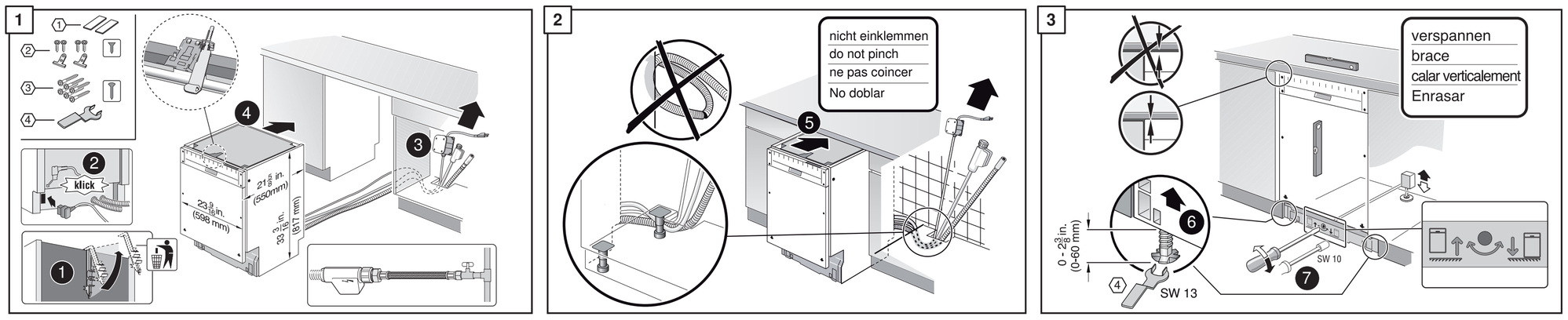

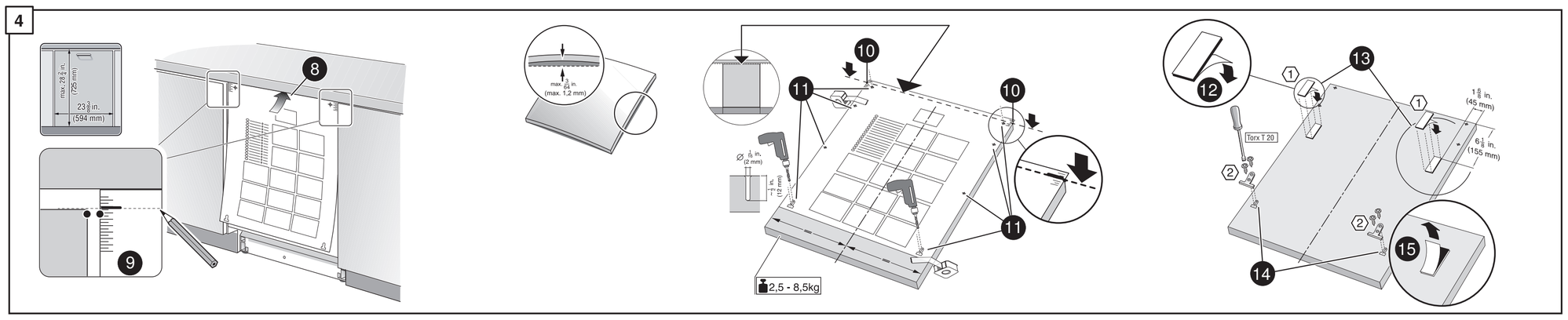

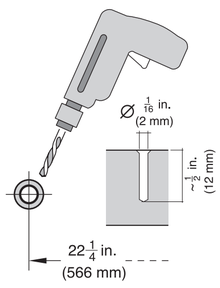

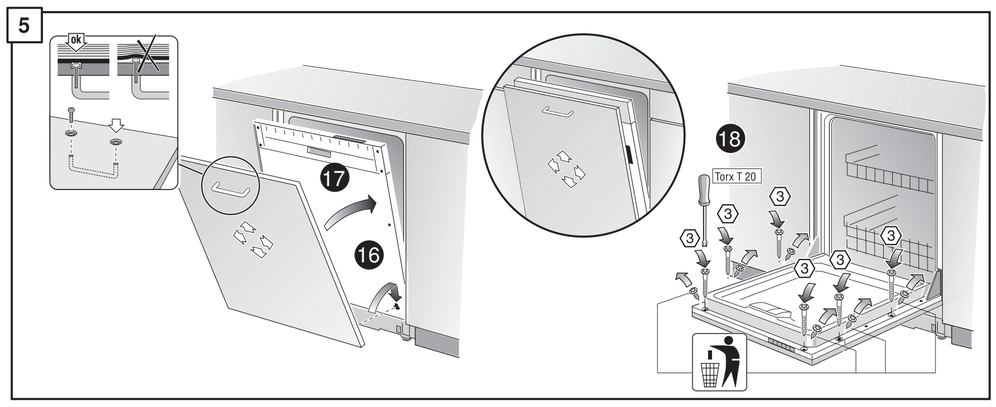
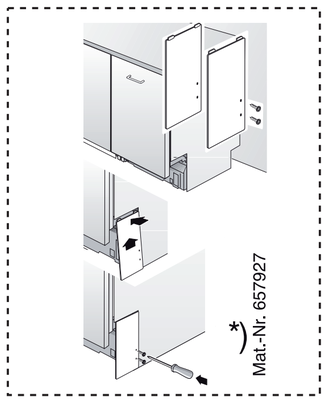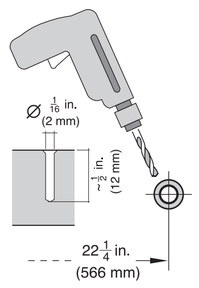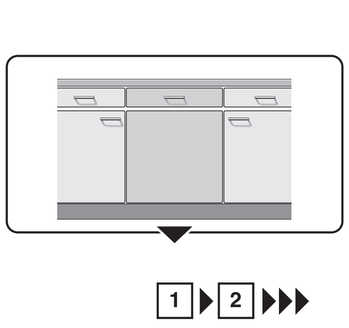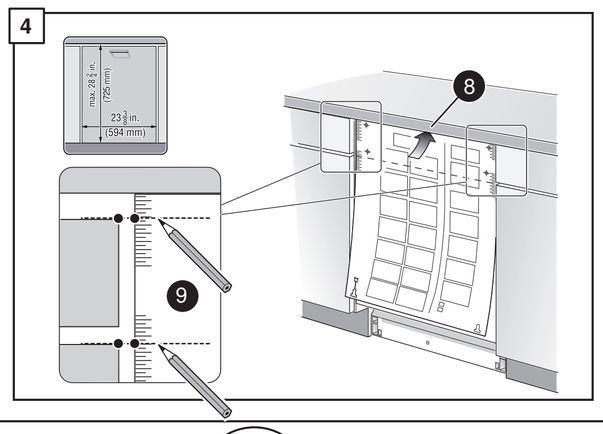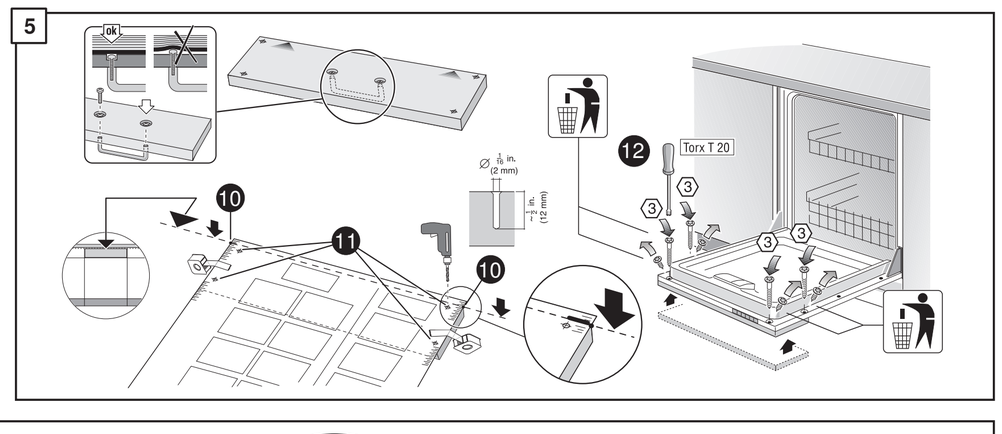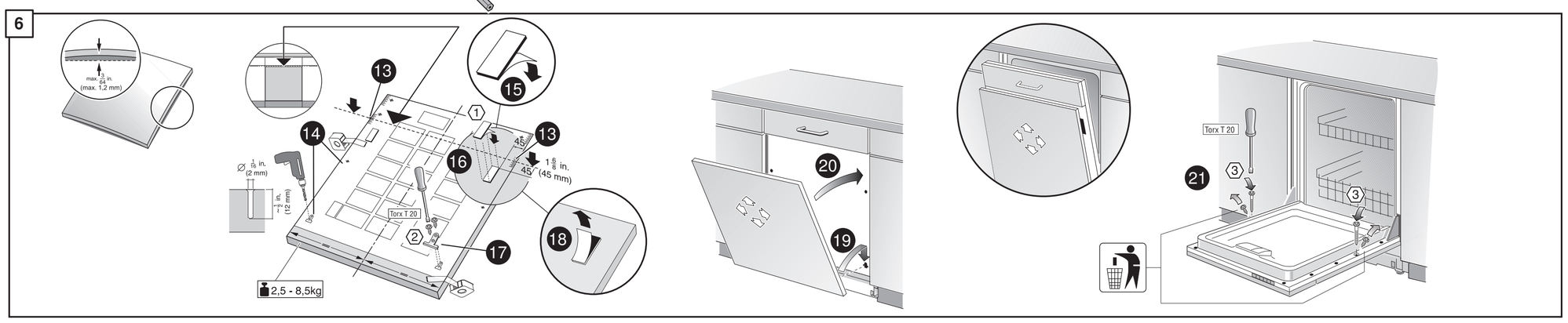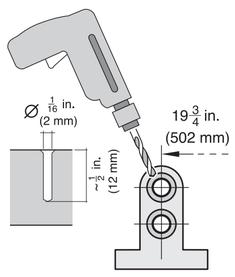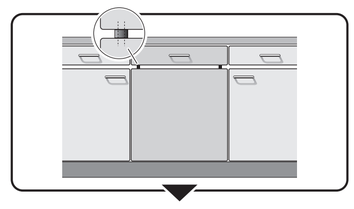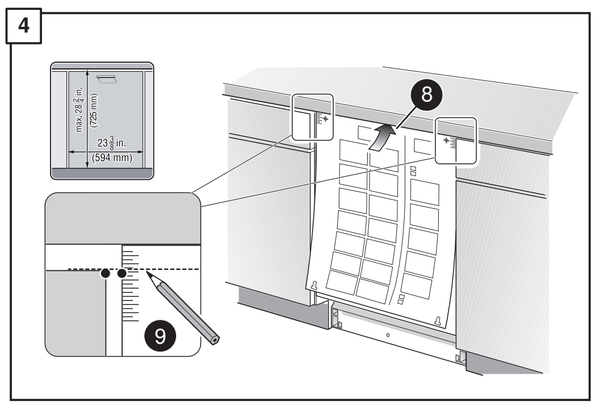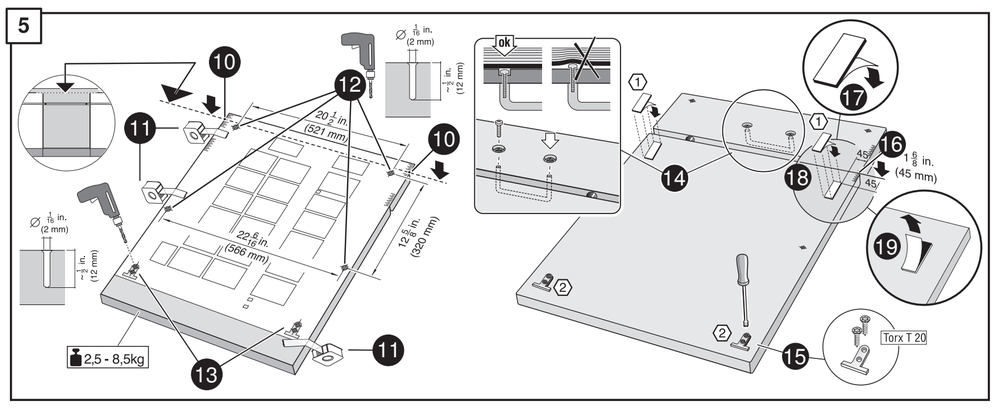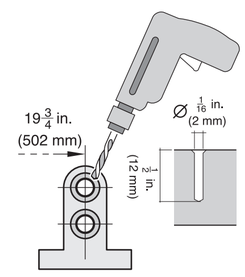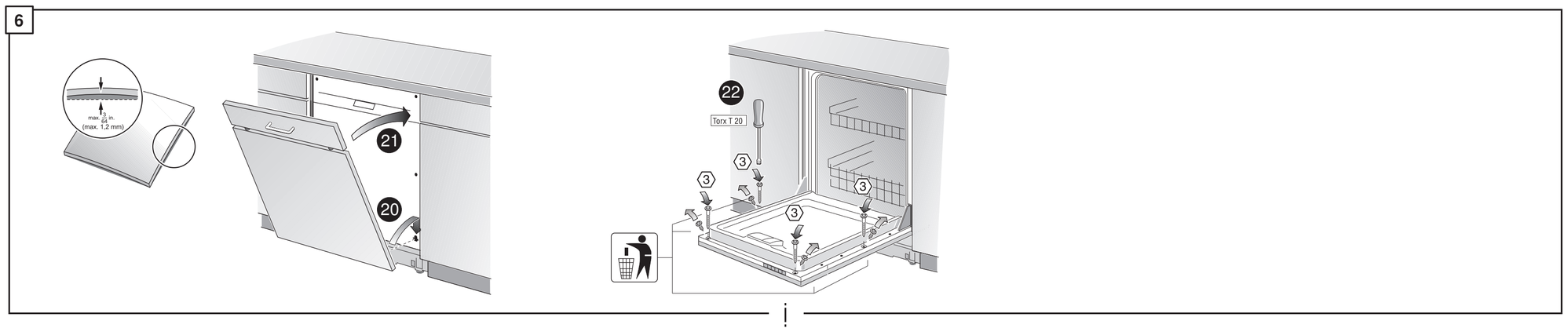
de	über Kundendienst erhältlich
en	Available from customer service
fr	Disponible par le biais du service après-vente
es	Se puede adquirir a través del Servicio de Asistencia Técnica Oficial de la marca